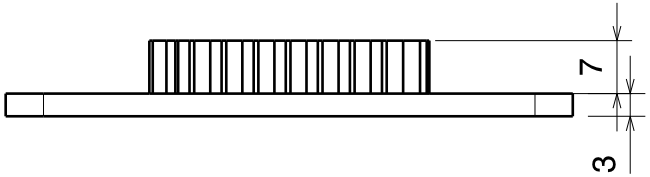

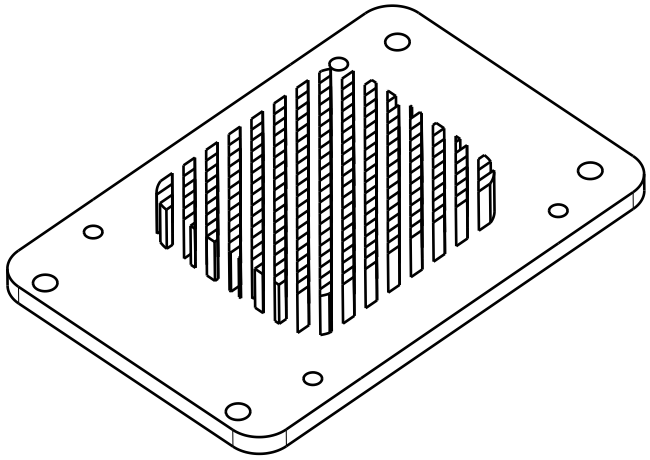
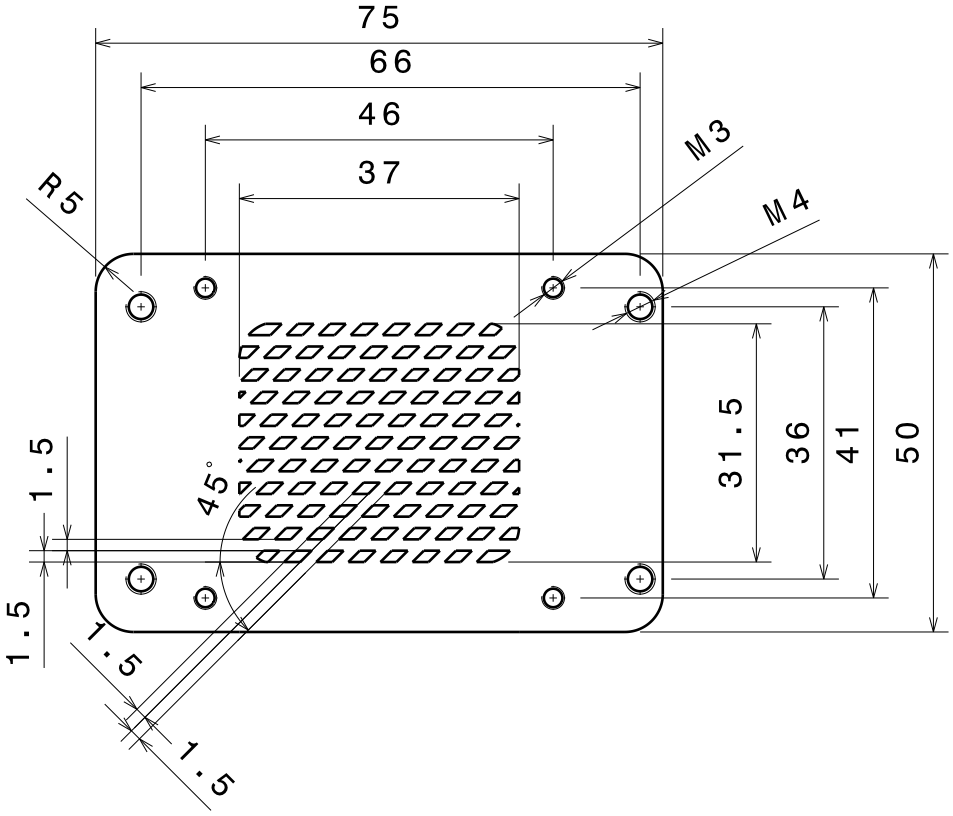
Isometric view
Scale: 1:1